BOOTS & SNOWBOARDS

DCSNOWBOARDINGWINTER23

MENSSNOWBOARD**BOOTS**.....09

WOMENSSNOWBOARD**BOOTS**...16

YOUTHSNOWBOARD**BOOTS**.....18

BOOTTECH 20

SNOWBOARDCOLLECTION.....23

SNOWBOARDTECH 26

MENSSNOWBOARD**BOOTS**

PHANTOMBOOT

レスポンスライナーIII 3M™シンサレート™

エアロテックベンチレーション

TPU素材ヒールパネル

BOA® フィットシステムDual Zone構成

UNILITE™ 軽量ミッドソール

3M™リフレクティブプリント

TPU素材パネル

VIBRAM® アウトソール

DC X HOWL

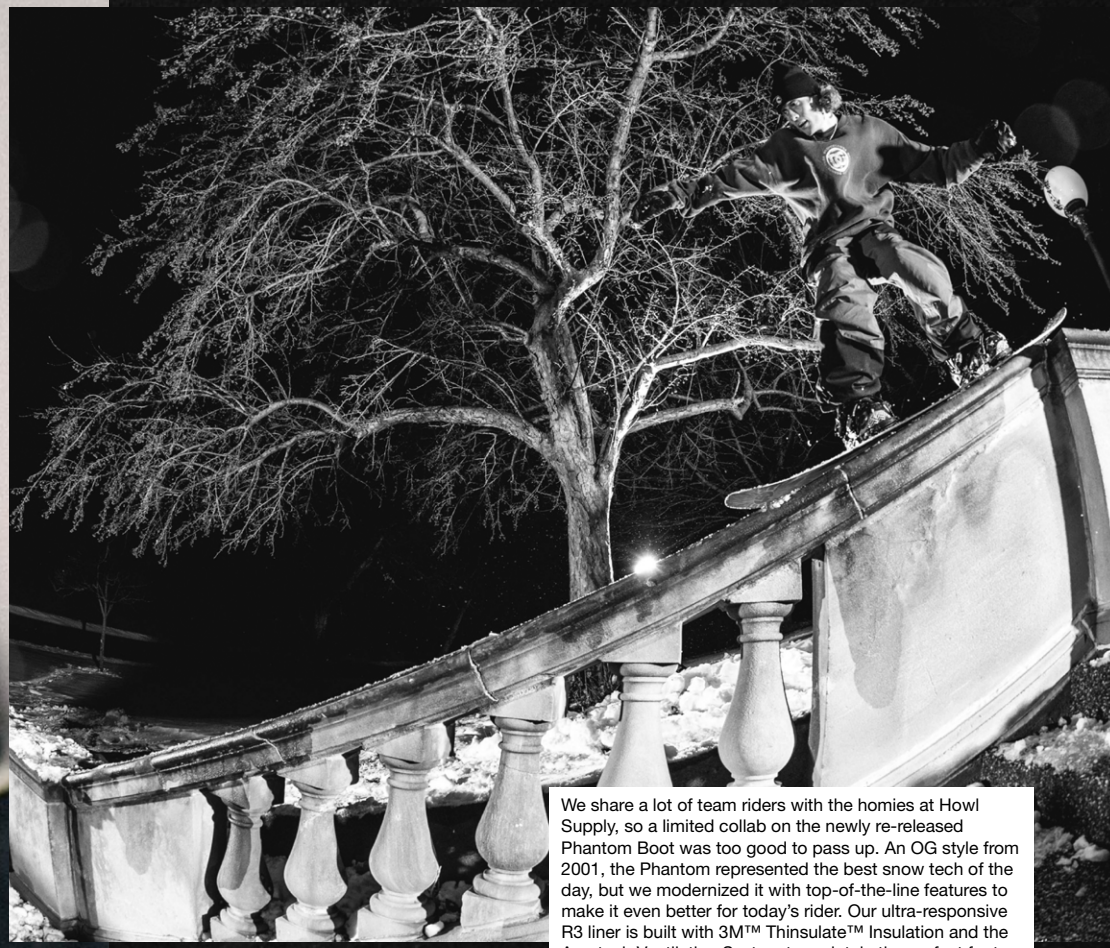

We share a lot of team riders with the homies at Howl Supply, so a limited collab on the newly re-released Phantom Boot was too good to pass up. An OG style from 2001, the Phantom represented the best snow tech of the day, but we modernized it with top-of-the-line features to make it even better for today's rider. Our ultra-responsive R3 liner is built with 3M™ Thinsulate™ Insulation and the Aerotech Ventilation System to maintain the perfect foot temperature in any conditions. The molded IMPACT-ALG™ insole isn't just eco-friendly, it also provides perfect cushioning and heel hold. And on the outside we added the Dual Zone BOA® fit system to easily dial in the perfect fit in a matter of seconds. The DC x HOWL Phantom Boot ticks all the right boxes.

PHASEBOAPRO

A longtime DC favorite, the Phase is now available in a high performance pro model that mixes skate-inspired simplicity with top-of-the-line tech to conquer the most technical riding in the harshest winter conditions. Our premium R2 Liner and molded IMPACT-ALG™ insole maximize comfort and performance. And, once you dial in to the convenient, perfect fit of the Dual Zone BOA® system, you'll never go back. We're especially excited to introduce our patent-pending HEEL LOCK ANKLE HARNESS™. Attached to the BOA® system, the harness quickly pulls your foot securely into the back of the boot to ensure a more responsive ride with zero heel slip.

PHASEBOAPRO

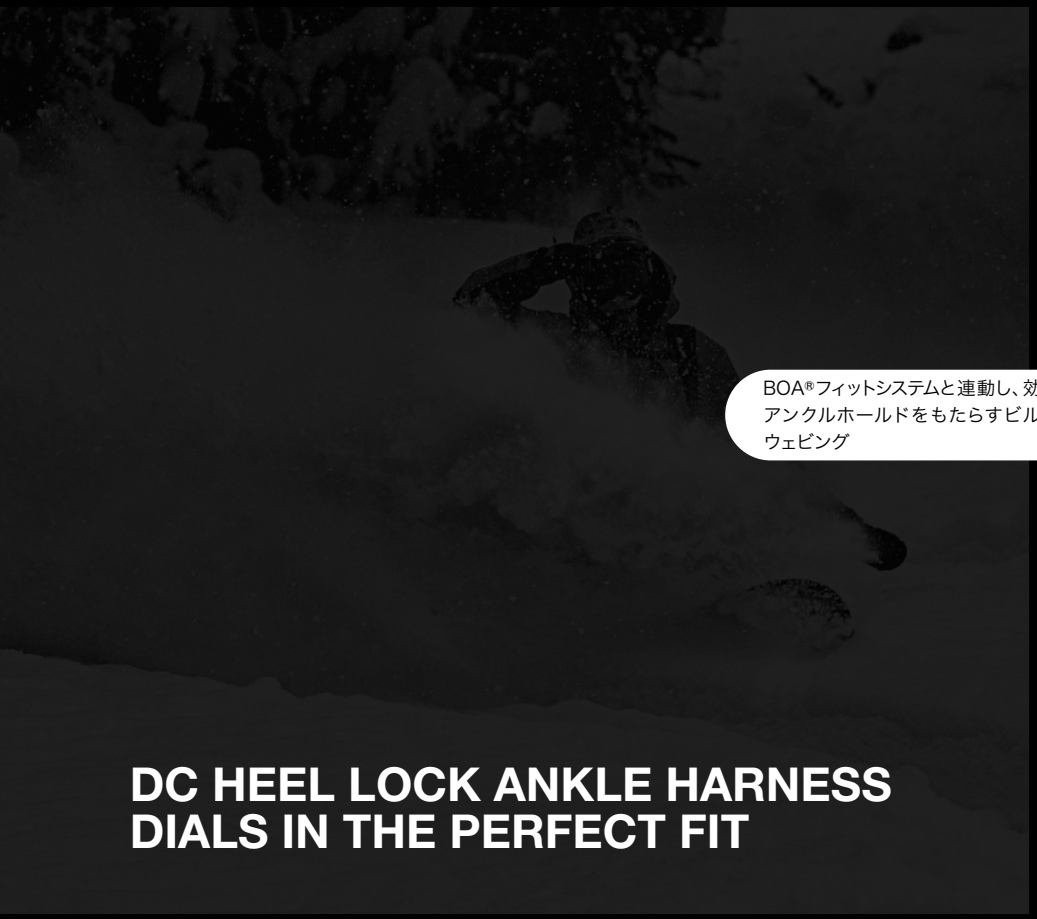

DC HEEL LOCK ANKLE HARNESS DIALS IN THE PERFECT FIT

WEA
Wheat/black

OG2
Off White/gum

JUDGE STEP ON ADYO100069

DCチームから愛され続けるJUDGEは、BURTON社のSTEP ON®インターフェースの利便性とパフォーマンス性が融合したハイスペックモデル。暖かさを保証する3M™ Thinsulate™インサレーション、高い透湿性をもたらすエアロテックベンチレーション、そして高機能レスポンスライナーIIIのマルチ登載で、厳しいコンディションを極める。またエコフレンドリーなIMPACT-ALG™モールドインソールの採用で、快適性と環境への貢献を両立させた次世代モデル。

PRODUCT FEATURES:
- BURTON社のSTEP ON®システム採用
- BOA®フィットシステム Dual Zone構成 ダイヤル [タン：H4 Coiler、サイド：H4]
- RESPONSE LINERIII使用
- IMPACT-ALG™モールドインソール
- 3M™ Thinsulate™インサレーション
- インターナルアンクルハーネス
- 人間工学に基づいた立体構造
- エアロテックベンチレーションシステム
- BOA®レース SS2 Black

FLEX RATING: 8/10

SIZES / INCH:
7, 7.5, 8, 8.5, 9, 9.5, 10, 10.5, 11

PRICE:
¥52,000（税込￥57,200）

TRANSCEND ADYO100058

ALL Mountainのパフォーマンス性とクラシックな見た目が融合したTRANSCENDは、DCブーツの中でもっともフレックスレートが高いモデル。高機能3M™ Thinsulate™ インサレーションとレスポンスライナーIIIに搭載されたエアロテックベンチレーションが、常にブーツ内部のコンディションを整え、外部からは雪の侵入を防ぐストームフラップが足元を守る。またBOA®で最もハイスペックなFOCUS™システムは、アッパー部、前足部、ヒールをレースが交差することで、フィットのカスタマイズと高いヒールホールドを実現。

PRODUCT FEATURES:
- BOA®フィットシステム Focus™構成 ダイヤル [タン：H4 Coiler、サイド：H4]
- Vibram®軽量アウトソール
- RESPONSE LINERIII使用
- 3M™ Thinsulate™インサレーション
- IMPACT-ALG™モールドインソール
- インターナルアンクルハーネス
- 雪の侵入を防ぐストームフラップ
- 耐久性が高いSUPER FABRIC使用
- BOA®レース SS2 Black

FLEX RATING: 9/10

SIZES / INCH:
7, 7.5, 8, 8.5, 9, 9.5, 10, 10.5, 11

PRICE:
¥50,000（税込￥55,000）

WRD
White/red

WHB
White/white/black

PHANTOM X HOWL ADYO100062

2001年にリリースされ、当時最も高いテクノロジーを持っていたと言われるDCヘリテージモデルPHANTOMが、HOWLとのコラボレーションモデルとして新たにリリース。
保温性の高い3M™ Thinsulate™インサレーションや、操作性に優れたBOA® フィットシステムデュアルゾーン、更に高機能レスポンスライナーIIIで快適性も機能性も抜群。サイドにプリントされたHOWLとDCロゴがグレンデで目立つこと間違いなし。

PRODUCT FEATURES:
- ·BOA®フィットシステム Dual Zone構成 ダイヤル [タン：H4 Coiler、サイド：H4]
- ·Vibram®軽量アウトソール
- ·RESPONSE LINERIII使用
- ·3M™ Thinsulate™インサレーション
- ·エアロテックベンチレーションシステム
- ·IMPACT-ALG™モールドインソール
- ·インターナルアンクルハーネス
- ·レザータン
- ·BOA®レース SS2 Silver

FLEX RATING: 10/10

SIZES / INCH:
7, 7.5, 8, 8.5, 9, 9.5, 10, 10.5, 11

PRICE:
¥50,000（税込￥55,000）

CONTROL STEP ON ADYO100067

CONTROL STEP ON® は、革新的なSTEP ON® インターフェースの瞬発力と、今までにない使いやすさと快適性を実現したミディアムフレックスブーツ。オールマウンテン対応のBOA® フィットシステムと、高い保温性を持つ3M™ Thinsulate™ インサレーションを採用したプレミアムレスポンスライナーIIが、ワンランク上のライディングを目指す。

PRODUCT FEATURES:
- ·BURTON社のSTEP ON®システム採用
- ·BOA®フィットシステム Dual Zone構成 ダイヤル [タン：H4 Coiler、サイド：H4]
- ·RESPONSE LINERII使用
- ·3M™ Thinsulate™インサレーション
- ·IMPACT-ALG™モールドインソール
- ·インターナルアンクルハーネス
- ·人間工学に基づいた立体構造

FLEX RATING: 6/10

SIZES / INCH:
7, 7.5, 8, 8.5, 9, 9.5, 10, 10.5, 11

PRICE:
¥49,000（税込￥53,900）

DNY
Dc Navy/yellow

XSSR
Grey/grey/red

3M Thinsulate INSULATION　BOA®　Vibram®

PHANTOM ADYO100059

2001年当時のDCヘリテージカラーをそのまま現代に持ち込んだPHANTOM。レトロなカラーコンビネーションはそのままで機能だけUPDATEしたNEWモデルは、保温性の高い3M™Thinsulate™インサレーションや、操作性とアジャスト力に優れたBOA®フィットシステム デュアルゾーンの搭載で、快適性も機能性も抜群。ユニークな見た目をアピールしたいライダーにもおすすめ。

PRODUCT FEATURES:
- BOA®フィットシステム Dual Zone構成 ダイヤル [タン：H4 Coiler マルチカラー、サイド：H4]
- Vibram®軽量アウトソール
- RESPONSE LINERⅢ使用
- 3M™ Thinsulate™インサレーション
- エアロテックベンチレーションシステム
- IMPACT-ALG™モールドインソール
- インターナルアンクルハーネス
- レザータン
- BOA®レース SS2 Silver

FLEX RATING: 10/10

SIZES / INCH:
7, 7.5, 8, 8.5, 9, 9.5, 10, 10.5, 11

PRICE:
¥48,000（税込￥52,800）

XSKR
Grey/black/red

BT0
Black/tan

BLK
Black

3M Thinsulate INSULATION　BOA®　Vibram®

JUDGE ADYO100068

何年にも渡る厳しいテストを経て進化を遂げたJUDGEは、素早いレスポンスと快適なデッキフィーリングを目指した軽量Vibram®アウトソールを搭載。BOA®フィットシステム デュアルゾーンと3M™Thinsulate™インサレーションを使用したレスポンスライナーⅢによって、高い操作性と快適性をもつ信頼度の高い1足。

PRODUCT FEATURES:
- BOA®フィットシステム Dual Zone構成 ダイヤル [タン：H4 Coiler、サイド：H4]
- Vibram®軽量アウトソール
- RESPONSE LINERⅢ使用
- 3M™ Thinsulate™インサレーション
- IMPACT-ALG™モールドインソール
- インターナルアンクルハーネス
- エアロテックベンチレーションシステム
- BOA®レース SS2 Black

FLEX RATING: 8/10

SIZES / INCH:
7, 7.5, 8, 8.5, 9, 9.5, 10, 10.5, 11

PRICE:
¥46,000（税込￥50,600）

BKW
Black/white

WEA
Wheat/black

BOA® UNILITE™

PHASE BOA PRO ADYO100061

DCで長い間愛され続けているSCOUTが、ハイパフォーマンスモデルに生まれ変わって登場。新たにインターナルアンクルハーネスを搭載したBOA®フィットシステムは、サイドダイヤルで踵のフィット調節が可能となり、ライダーのパフォーマンスを更に進化させる。また、プレミアムなレスポンスライナーⅡとIMPACT-ALG™モールドインソールが、巧みなライディングを実現させる上級者向けモデル。

PRODUCT FEATURES:
- ·BOA®フィットシステム Dual Zone構成 ダイヤル [タン：H4 Coiler、サイド：H4 内部アンクルハーネス制御]
- ·Unilite™軽量アウトソール
- ·RESPONSE LINERⅡ使用
- ·IMPACT-ALG™モールドインソール
- ·BOA®レース SS2 Silver

FLEX RATING: 6/10

SIZES / INCH:
7, 7.5, 8, 8.5, 9, 9.5, 10, 10.5, 11

PRICE:
¥42,000（税込￥46,200）

XWWK
White/white/black

DVR
Dc Navy/armor

BO4
Off White

BKW
Black/white

BOA® UNILITE™

CONTROL ADYO100070

超軽量ミディアムフレックスブーツが更に進化したCONTROLは、UNILITE™とラバーを組み合わせたアウトソールによって、軽量且つ起動力の高いモデルとなった。素早い着脱が可能なBOA®フィットシステムとレスポンスライナーⅡが、より高いパフォーマンスを可能とする。

PRODUCT FEATURES:
- ·BOA®フィットシステム Dual Zone構成 ダイヤル [タン：H4 Coiler、サイド：H4]
- ·Unilite™軽量アウトソール
- ·RESPONSE LINERⅡ使用
- ·IMPACT-ALG™モールドインソール
- ·インターナルアンクルハーネス
- ·BOA®レース SS2 Silver

FLEX RATING: 6/10

SIZES / INCH:
7, 7.5, 8, 8.5, 9, 9.5, 10, 10.5, 11

PRICE:
¥40,000（税込￥44,000）

WEA
Wheat/black

BLK
Black

MUTINY ADYO200054

ファッションと機能性が見事に融合したMUTINYは、DCのDNAを受け継いだクラシックなレースアップブーツ。過酷なテストにも耐え抜いたラップロックハードウェアと軽量UNILITE™アウトソールが衝撃を吸収し、見た目以上にタフな1足となった。

PRODUCT FEATURES:
- レースブーツ
- Unilite™軽量アウトソール
- RESPONSE LINER II使用
- IMPACT-ALG™モールドインソール
- インターナルアンクルハーネス
- ラップロックハードウェア
- フィット向上をサポートするオーバーレイ

FLEX RATING: 6/10

SIZES / INCH:
7, 7.5, 8, 8.5, 9, 9.5, 10, 10.5, 11

PRICE:
¥32,000（税込￥35,200）

BKW
Black/white

WEA
Wheat/black

OB2
Olive/black

GRW
Grey/white

PHASE BOA ADYO100063

あらゆるライダーを魅了し続けたSCOUTが今シーズン遂にアップグレードして登場。スケートシューズからインスパイヤーされたシンプルなアッパーとBOA®フィットシステムの融合で、初級者から上級者まで満足させるオールマウンテンブーツとなった。

PRODUCT FEATURES:
- BOA®フィットシステム Sequence™構成 ダイヤル：H4 Coiler
- Unilite™軽量アウトソール
- RESPONSE LINER I 使用
- IMPACT-ALG™インソール
- BOA®レース SS2 Silver

FLEX RATING: 6/10

SIZES / INCH:
7, 7.5, 8, 8.5, 9, 9.5, 10, 10.5, 11

PRICE:
¥31,000（税込￥34,100）

XKRK
Black/red/black

NGH
Navy/grey

BT0
Black/tan

PHASE ADYO200053

シンプルなシューレースタイプのPHASEは、DC DNAを受け継ぐポップなカラーリングのミディアムフレックスブーツ。軽量UNILITE™アウトソールとエコフレンドリーなIMPACT-ALG™インソールが、長時間のライディングを快適に。

PRODUCT FEATURES:
- レースブーツ
- Unilite™軽量アウトソール
- RESPONSE LINER I 使用
- IMPACT-ALG™インソール

FLEX RATING: 5/10

SIZES / INCH:
7, 7.5, 8, 8.5, 9, 9.5, 10, 10.5, 11

PRICE:
¥27,000（税込￥29,700）

WOMENSSNOWBOARD**BOOTS**

DCSNOWBOARDING**WINTER23**

BLW
Black/black/white

BWB
Black/white/black

MORA STEP ON ADJO100035

利便性に優れたBURTON STEP ON® インターフェースのMORA STEP ONは、足全体のフィットカスタマイズが可能なBOA® FOCUS™ システムと雪の侵入を防ぐストームフラップが、過酷な環境下でも足元を常に温かく快適に保つ。インナーブーツにインパクトのあるオリジナルプリントを使用したスタイリッシュなハイスペックモデル。

PRODUCT FEATURES:
- BURTON社のSTEP ON®システム採用
- BOA®フィットシステム Focus™構成 ダイヤル [タン：H4 Coiler、サイド：H4]
- RESPONSE LINERⅡ使用
- 3M™ Thinsulate™インサレーション
- IMPACT-ALG™モールドインソール
- インターナルアンクルハーネス
- 人間工学に基づいた立体構造
- 雪の侵入を防ぐストームフラップ
- BOA®レース SS2 Black

FLEX RATING: 7/10

SIZES / INCH:
5, 6, 6.5, 7, 7.5, 8, 8.5

PRICE:
¥49,000（税込￥53,900）

LOTUS STEP ON ADJO100032

LOTUS STEP ONは、STEP ON® テクノロジーとDCブーツがもつソフトな履き心地を兼ね備えたユニークな1足。簡単な装着が嬉しいSTEP ON® と高いパフォーマンスをもたらすBOA® フィットシステム、そして保温性の高い3M™ Thinsulate™ インサレーションが、初心者から上級者まで魅了するだろう。

PRODUCT FEATURES:
- BURTON社のSTEP ON®システム採用
- BOA®フィットシステム Dual Zone構成 ダイヤル [タン：H4 Coiler、サイド：M3v2]
- RESPONSE LINERⅡ使用
- 3M™ Thinsulate™インサレーション
- IMPACT-ALG™モールドインソール
- インターナルアンクルハーネス
- 人間工学に基づいた立体構造
- BOA®レース SS2 Silver

FLEX RATING: 6/10

SIZES / INCH:
5, 6, 6.5, 7, 7.5, 8, 8.5

PRICE:
¥47,000（税込￥51,700 ）

SDD
Sand Dollar

BWB
Black/white/black

MORA ADJO100034

抜群の機能性とラグジュアリーなディテールが融合したMORA。フィット調節が簡単なBOA® フィットシステムと雪の侵入を防ぐストームフラップは、足の隅々まで暖かく快適で安全なライディングを可能にする。ウェアとリンクしたプリントライナーも特徴的。

PRODUCT FEATURES:
- ·BOA®フィットシステム Dual Zone構成 ダイヤル [タン：H4 Coiler、サイド：H4]
- ·Unilite™軽量アウトソール
- ·RESPONSE LINERⅡ使用
- ·IMPACT-ALG™モールドインソール
- ·インターナルアンクルハーネス
- ·人間工学に基づいた立体構造
- ·雪の侵入を防ぐストームフラップ
- ·BOA®レース SS2 Silver

FLEX RATING: 7/10

SIZES / INCH:
5, 6, 6.5, 7, 7.5, 8, 8.5

PRICE:
¥44,000（税込￥48,400）

COT
Choco Brown/off white

BLW
Black/black/white

WHB
White/white/black

LOTUS ADJO100033

チームライダーも注目のミディアムフレックスブーツは、カスタムなフィット調節が可能なBOA® フィットシステムと、軽量UNILITE™アウトソールの感触の良さが人気の秘密。

PRODUCT FEATURES:
- ·BOA®フィットシステム Dual Zone構成 ダイヤル [タン：H4 Coiler、サイド：M3v2]
- ·Unilite™軽量アウトソール
- ·RESPONSE LINERⅡ使用
- ·IMPACT-ALG™モールドインソール
- ·インターナルアンクルハーネス
- ·人間工学に基づいた立体構造
- ·BOA®レース SS2 Silver

FLEX RATING: 6/10

SIZES / INCH:
5, 6, 6.5, 7, 7.5, 8, 8.5

PRICE:
¥40,000（税込￥44,000）

BBP
Black/pink

LBL
Light Blue

WHS
White/snake

BLK
Black

BOA® UNILITE™

WOMENS PHASE BOA ADJO100031

長い間人気を誇るSEARCHが、メンズモデル同様PHASE BOAとなって新たに登場。スケートシューズからインスパイヤーされたシンプルなアッパーとBOA® フィットシステムの融合で、初級者から上級者まで多くのライダーを魅了するだろう。

PRODUCT FEATURES:
- BOA®フィットシステム Sequence™構成 ダイヤル：H4 Coiler
- Unilite™軽量アウトソール
- RESPONSE LINER I 使用
- IMPACT-ALG™インソール
- BOA®レース SS2 Silver

FLEX RATING: 6/10

SIZES / INCH:
5, 6, 6.5, 7, 7.5, 8, 8.5

PRICE:
¥31,000（税込￥34,100）

BOA®

YOUTH SCOUT ADBO100009

サイズ調節可能なGROWインソールを搭載したYOUTH SCOUTは、成長を続けるキッズにぴったりの1足。取り扱いやすいBOA® フィットシステムが、子供たちの安全と簡単な着脱を可能に。

PRODUCT FEATURES:
- BOA®フィットシステム ダイヤル：M3S
- BOA®レース TX3（テキスタイルレース）
- サイズ調整可能インソール

FLEX RATING: 3/10

SIZES / INCH:
1, 2, 3, 4, 5, 6

PRICE:
¥20,000（税込￥22,000）

BOOT**OVERVIEW**

JUDGE STEP ON®
ADYO100069

WEA-WHEAT/BLACK

TRANSCEND
ADYO100058

OG2-OFF WHITE/GUM

PHANTOM X HOWL
ADYO100062

WRD-WHITE/RED

CONTROL STEP ON®
ADYO100067

WHB-WHITE/WHITE/BLACK

PHANTOM
ADYO100059

DNY-DC NAVY/YELLOW

XSSR-GREY/GREY/RED

JUDGE
ADYO100068

XSKR-GREY/BLACK/RED

BT0-BLACK/TAN

BLK-BLACK

PHASE BOA PRO
ADYO100061

BKW-BLACK/WHITE

WEA-WHEAT/BLACK

CONTROL
ADYO100070

XWWK-WHITE/WHITE/BLACK

DVR-DC NAVY/ARMOR

BO4-OFF WHITE

BKW-BLACK/WHITE

MUTINY
ADYO200054

WEA-WHEAT/BLACK

BLK-BLACK

PHASE BOA
ADYO100063

BKW-BLACK/WHITE

WEA-WHEAT/BLACK

OB2-OLIVE/BLACK

GRW-GREY/WHITE

PHASE
ADYO200053

XKRK-BLACK/RED/BLACK

NGH-NAVY/GREY

BT0-BLACK/TAN

MORA STEP ON®
ADJO100035

BLW-BLACK/BLACK/WHITE

LOTUS STEP ON®
ADJO100032

BWB-BLACK/WHITE/BLACK

MORA
ADJO100034

SDD-SAND DOLLAR

BWB-BLACK/WHITE/BLACK

LOTUS
ADJO100033

COT-CHOCO BROWN/OFF WHITE

BLW-BLACK/BLACK/WHITE

WHB-WHITE/WHITE/BLACK

WOMENS PHASE BOA
ADJO100031

BBP-BLACK/PINK

LBL-LIGHT BLUE

WHS-WHITE/SNAKE

YOUTH SCOUT
ADBO100009

BLK-BLACK

BOOT**SIZE**

MEN

INCH	7	7.5	8	8.5	9	9.5	10	10.5	11
CM	25	25.5	26	26.5	27	27.5	28	28.5	29

WOMEN

INCH	5	6	6.5	7	7.5	8	8.5
CM	22	23	23.5	24	24.5	25	25.5

YOUTH

INCH	1	2	3	4	5	6
CM	20	21	22	23	24	25

DCBOOTSTECH

I. BOA FIT SYSTEM

DC SNOW BOOTSはこれらの異なるレベルの
BOA FIT SYSTEMを採用
・BOA®フィットシステム Focus™
・BOA®フィットシステム Dual Zone
・BOA®フィットシステム Sequence™
・BOA®フィットシステム ダイヤル

II. LACING LEVERAGE

カスタムフィットを向上させるオーバーレイ

III. STORM FLAP

雪の侵入を防ぐストームフラップ

IV. STEP ON OUTSOLE

STEP ON® アウトソール

V. VIBRAM OUTSOLE

グリップ力のあるVibram®軽量アウトソール

VI. HEEL LOCK ANKLE HARNESS

踵部分のフィットを向上させるインターナルアンクルハーネス

I.

II.

III.

IV.

V.

VI.

RESPONSELINERS

RL III

RESPONSE LINER III

高いフィットをもたらすベルクロクロージャーと、ライディング時のアキレス腱の痛みを軽減する踵パネル構造をもつResponse III ライナー。
足元を温かく保つ3M™シンサレート™インサレーションとエアロテックベンチレーションが、内部温度を常に快適にコントロール。

RL II

RESPONSE LINER II

EVAメモリーフォームと高反発熱成型EVAの組み合わせによって、レスポンスライナーIIは他に類をみない優れた性能を実現。
足首をサポートする360°パワーストラップとラテックスJ-BARがヒールホールドを向上。

RL I

RESPONSE LINER I

マルチレイヤーEVAメモリー構造を搭載したレスポンスライナーIは、パフォーマンス性を重視したプレミアムライナー。
温度調節をサポートするフリースライナーとトラディショナルなレースクロージャーシステムが、一日中快適なライディングを保証する。

RE/SOLVE

MOLDED IMPACT-ALG™ INSOLE (LEFT)

リサイクル素材を使用した環境に優しいIMPACT-ALG™成形型インソール。
高い快適性とエコロジーな要素をもつハイパフォーマンスモデル。

STANDARD IMPACT-ALG™ INSOLE (RIGHT)

スタンダードモデルには、エココンシャスなIMPACT-ALG™インソールを使用。
一日中通して快適で優れた安定性をもたらす。

SNOWBOARDCOLLECTION

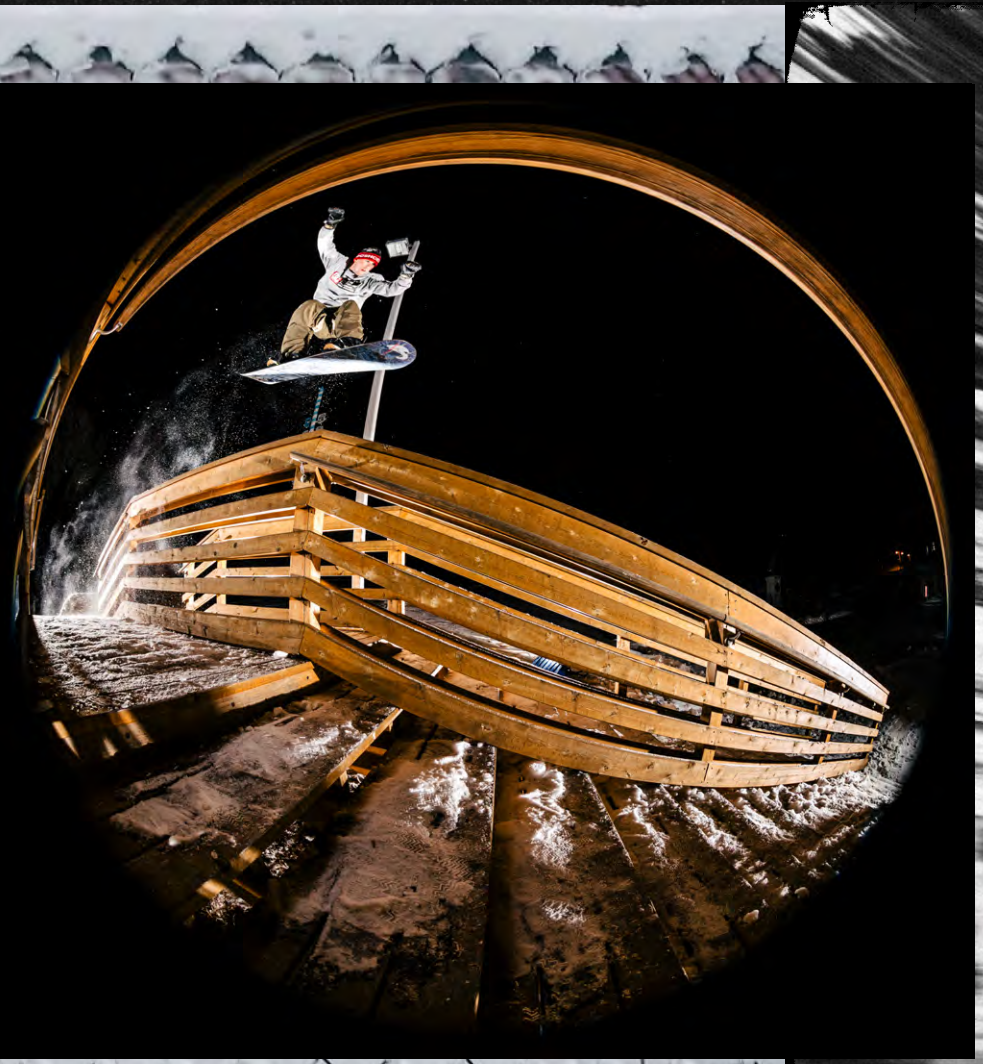

DCSNOWBOARDINGWINTER23

ARITISTSERIES
ANDY HOWELL | EMB

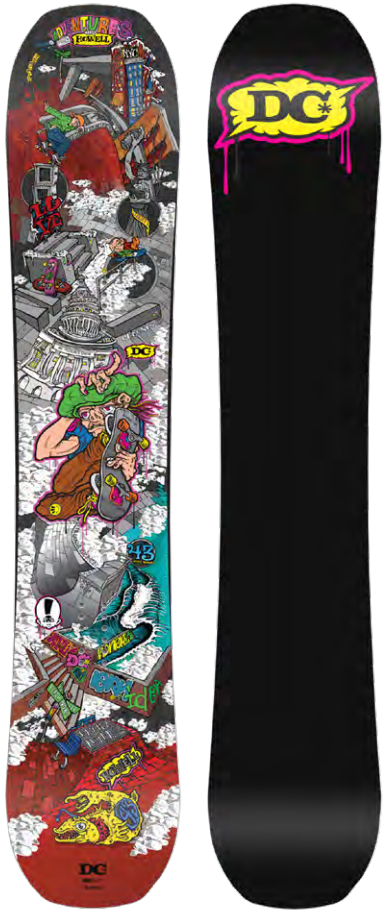

MUL
Multi

EMB ADYSB03069

2006年DCスノーボードロンチ当時にコラボレーションをしたAndy Howell氏は、プロスケーターとしても有名なアーティスト。最新作は彼が過ごした東海岸へのオマージュとして、マウントラッシュモアからNYCへの若き日々を辿ったグラフィック。自身のオリジンでもあるスケート、スノー、NYの街がユニークなかたちで描かれている。
EMBはグラフィックのモチーフになったスケート感のあるロック&ロードキャンバーと、弾力と柔軟性に富んだバイアックス・ファイバーグラス構造で、オールラウンドに遊べる1本となった。色褪せやスクラッチに強いPLTトップシートでコーティングされたグラフィックが、いつまでも鮮やかにライディングを彩るだろう。

FLEX RATING: 6/10

CAMBER: +6mm

PRODUCT FEATURES:
- ロック&ロードキャンバー
- リアクティブコア
- バイアックス・ファイバーグラス構造
- シンタード シュープリームベース
- PLTトップシート

SIZES / CM:
152, 156

PRICE:
¥65,000（税込￥71,500）

ARITISTSERIES
ADAM HATHORN | PBJ

MUL
Multi

PBJ ADYSB03067

不動の人気を誇るPBJは毎シーズンライダー達によって改良され、テクニカルからストリートライドまでプロ顔負けのパークライドを可能にする。エッジコントロールにも優れたトラディショナルキャンバーを採用し、ソフトフレックスやストラタス・コアが一体化したPBJは、自由なライディングへと導くだろう。
タトゥーアーティストのAdam Hathorn氏が手掛ける遊び心満載のグラフィックは、オリジナルキャラクターChuck Cheddarと厄介なネズミの仲間が主役のユーモア溢れるデザイン。

FLEX RATING: 5/10

CAMBER: +4mm

PRODUCT FEATURES:
- トラディショナルキャンバー
- ストラタスコア
- バイアックス・ファイバーグラス構造
- トゥルーベース

SIZES / CM:
144, 149, 153, 157

PRICE:
¥56,000（税込￥61,600）

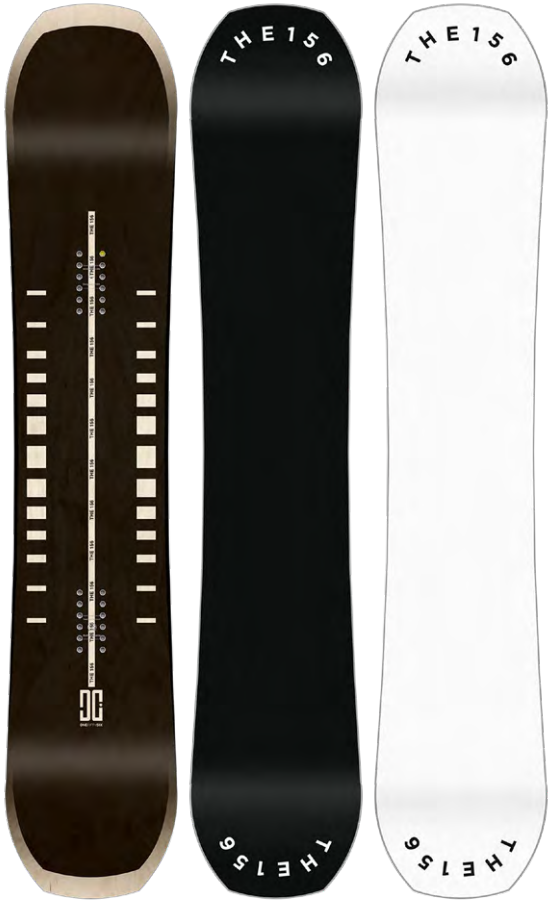

MUL
Multi

THE 156 ADYSB03070

プレスに強くどんなギャップも攻略可能で、即効性に富んだ人気ボードTHE 156。正確なパフォーマンスにつながるチップデザインとトゥルーツインシェイプ、そしてトラディショナルキャンバー構造が、プロ顔負けのフリースタイルライドを極める。軽量なトップシートでグラフィックが映えるクリアパネルを採用。

FLEX RATING: 8/10

CAMBER: +6mm

PRODUCT FEATURES:
- トラディショナルキャンバー
- ライトコア
- トライアックス・ファイバーグラス構造
- シンタード シュープリームベース
- フレッシュデッキ トップシート

SIZES / CM:
156

PRICE:
¥70,000（税込￥77,000）

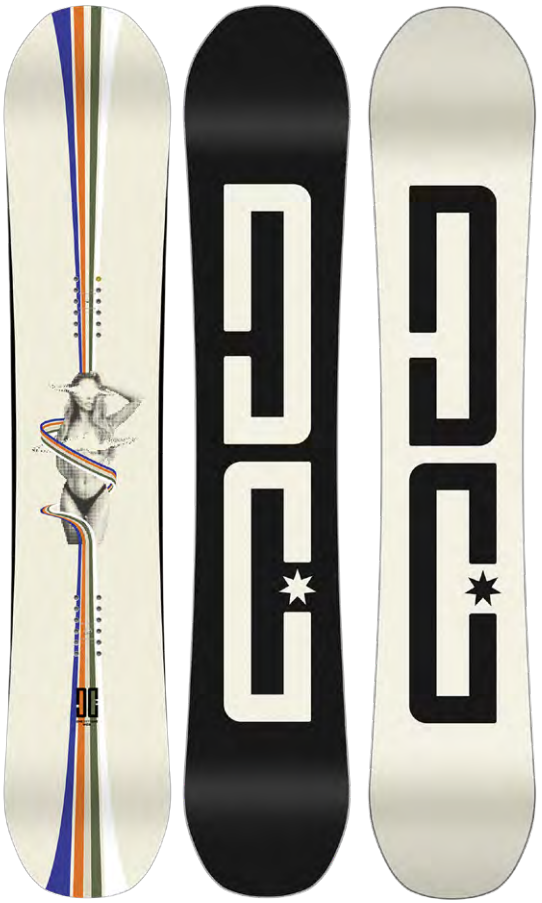

MUL
Multi

PLY ADYSB03068

チームライダーと開発を続けたPLYは、パワーと安定感で多くのライダーを魅了。ロック&ロードキャンバーと安定したバイアックス・ファイバーグラス構造の弾力性と柔軟性、そして軽量なストラタス・コアが一体化となったパフォーマンス性の高いモデル。

FLEX RATING: 6/10

CAMBER: +6mm

PRODUCT FEATURES:
- ロック&ロードキャンバー
- ストラタスコア
- バイアックス・ファイバーグラス構造
- トゥルーベース

SIZES / CM:
147, 150, 153, 156

PRICE:
¥60,000（税込￥66,000）

BOARDO**OVERVIEW**

POWDER

ALL MOUNTAIN

FREESTYLE

PARK

EMB

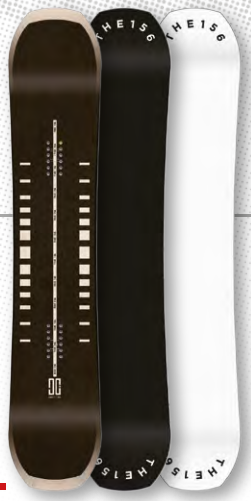

THE**156**

PBJ

PLY

¥¥¥ ..... ¥

WOOD**CORES**

REACTIVE CORE

軽量なポプラ材をノーズからテールに入れて新しくなったREACTIVE　COREは、足下の軽量な柔軟性と耐衝撃性を持ち合わせている。また、レスポンスのいい滑りを実現するために、エッジまわりには頑丈なブナ材を配置し、コントロール性をアップさせた。

AVAILABLE IN:
EMB

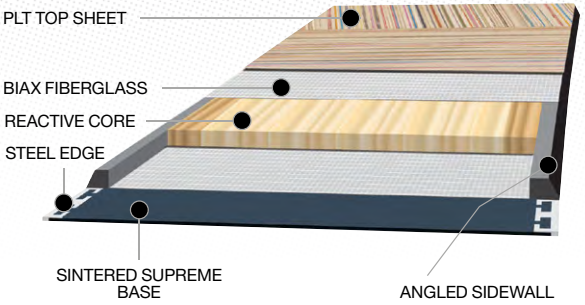

LIGHT CORE

ポプラ材と究極に軽い桐を交互に組み合わせて作ったウッドコア。スムースなフレックスを実現した、もっとも軽いコアを使用。

AVAILABLE IN:
THE 156

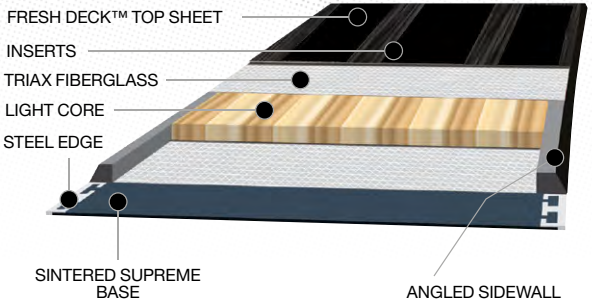

STRATUS CORE

FSC承認のウッドであるストラタス・コアは、スムースなフレックスをもたらすポプラ材とボードの中央部に2本のブナ材を走らせたことで、さらなる強度アップに成功した。

AVAILABLE IN:
PBJ, PLY

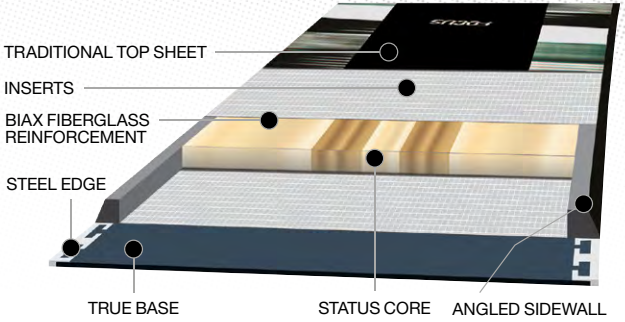

BOARD**PROFILES**

TC TRADITIONAL CAMBER

世界中のスノーボーダーから愛されるトラディショナルキャンバー。このプロファイルは爆発的なオーリーと、ノーズからテールまでボード全体を使ったキレのあるパワフルターンを約束してくれる。

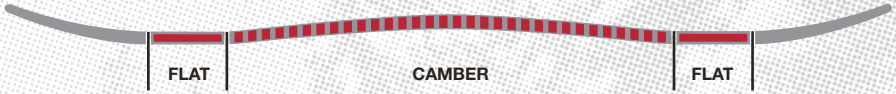

LL LOCK & LOAD

伝統的なキャンバーをボードセンターに取り入れ、コンタクトポイントが長めになるように設けたフラット部分が、滑走時の安定感を大幅にアップ。スケートボードにインスパイアされたロック&ロード構造は、力強さと安定性を兼ね備えた新しい乗り味をもたらす。

BOARD**SPECS**

	LENGTH (cm)	RUNNING LENGTH (mm)	CAMBER PROFILE	TIP LENGTH (mm)	TAIL LENGTH (mm)	WAIST WIDTH (mm)	TIP WIDTH (mm)	TAIL WIDTH (mm)	SIDECUT RADIUS (m)	TRANSITION RADIUS (m)	CAMBER (mm)	REFERENCE STANCE (in)	MIN/MAX STANCE (in)
EMB	152	1100	LOCK & LOAD CAMBER	220.0	200.0	252.0	295.9	297.7	6.9	-	6.0	22.5	19.4-24.1
EMB	156	1120	LOCK & LOAD CAMBER	240.0	200.0	256.0	300.0	301.5	7.1	-	6.0	23.5	20.4-25.1
PBJ	144	1060	TRADITIONAL CAMBER	190.0	190.0	246.0	290.4	290.4	6.5	7.4	4.0	22.00	18.9-23.6
PBJ	149	1090	TRADITIONAL CAMBER	200.0	200.0	248.0	293.5	293.5	6.7	7.6	4.0	22.6	19.5-24.2
PBJ	153	1110	TRADITIONAL CAMBER	210.0	210.0	250.0	295.9	295.9	6.9	7.8	4.0	22.6	19.5-24.2
PBJ	157	1130	TRADITIONAL CAMBER	220.0	220.0	251.0	298.0	298.0	7.1	8.0	4.0	23.2	20.1-24.8
THE 156	156	1160	TRADITIONAL CAMBER	200.0	200.0	254.0	299.5	299.5	7.7	-	6.0	24.00	20.9-25.6
PLY	147	1090	LOCK & LOAD CAMBER	193.8	188.8	246.0	290.3	290.3	6.3	7.4	6.0	22.0	18.9-23.6
PLY	150	1120	LOCK & LOAD CAMBER	195.0	190.0	248.0	292.2	292.2	6.6	7.7	6.0	22.6	19.5-24.2
PLY	153	1140	LOCK & LOAD CAMBER	201.3	196.3	250.0	294.2	294.2	6.9	8.0	6.0	22.6	19.5-24.2
PLY	156	1160	LOCK & LOAD CAMBER	205.0	200.0	252.0	295.9	295.9	7.2	8.3	6.0	23.2	20.1-24.8

ENJOY THE RIDE!